HF 系列指纹读卡器

简易说明书

网址：www.ui-max.com　电话：0755-89801234

一、安全及安装注意事项

请务必遵守下列章程，否则可能会造成人身伤亡和设备损坏！

1、安装前请仔细阅读产品说明书，检测产品是否完全符合使用要求，如有问题请联系产品供应商。
2、核对说明书中产品的参数是否为所选用产品的参数，产品型号与说明书对应型号是否一致。
3、安装和拆卸前，确保所有外部供电电源处于断开状态。设备未安装完毕前，请不要给设备上电。
4、在给设备上电前，请确保电源的供电电压在设备要求的电压范围内。
5、安装指纹机必须远离大型变压器和高压设备，以免因辐射干扰造成读卡失败。
6、读卡距离为无干扰因素，指纹机正确安装，卡片平行于指纹机表面的环境下测得，任何电磁场干扰都可能影响读卡距离。
7、请尽量不要将指纹机安装于带磁性、金属物体表面，带磁性、金属材料都将严重影响射频信号。
8、保证安装设备区域的环境温度在-20℃~60℃的范围内，相对湿度保持在5~95%。
9、摁指纹时要求手指前段刚好碰到指纹采集仪的上边缘，整个手指均匀平按，手指要能靠到指纹采集仪的下边缘。
10、摁指纹时请稍用力压下手指增加手指与指纹采集仪镜面的接触面，以增大指纹采集面积，但不宜用力过大以免压坏指纹采集仪或使手指指纹平面变形

二、规格图

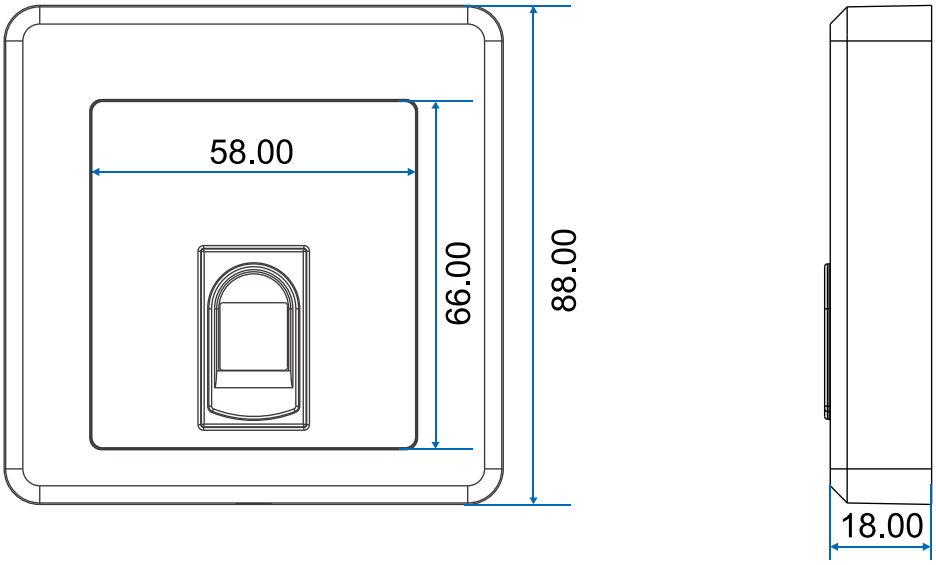

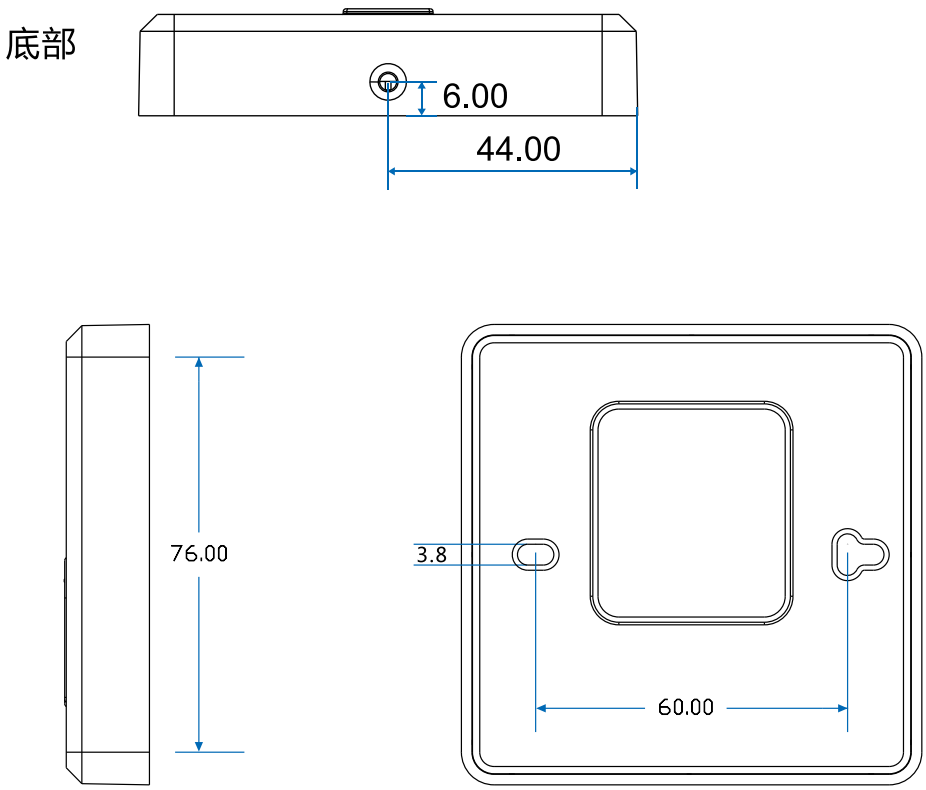

单位（mm）

三、技术参数

参数类型	技术参数
工作电压	9~16VDC（推荐12V）
工作电流	小于150mA@12VDC
工作温度	-20℃~60℃
工作湿度	5~95%（无凝结）
传输协议	Wiegand26/34/66,RS485
传输距离	100M（Wiegand） 1200M（RS485）
刷卡感应距离	3-6cm（ISO14443A） 2-4cm（ISO14443B）

四、产品型号

型号	读卡类型	通信	颜色	尺寸(mm)
HF-D34RAB2F03	EM、指纹	Wiegand34 RS485	黑色磨砂	88×88×18
HF-C34RAB2F03	MIFARE1、指纹	Wiegand34 RS485	黑色磨砂	88×88×18
HF-S34RAB2F03	IC身份证双模、指纹	Wiegand34 RS485	黑色磨砂	88×88×18
HF-Q34RAB2P03	EM、指纹、密码	Wiegand34 RS485	黑色磨砂	88×88×18
HF-T34RAB2P03	MIFARE1、指纹、密码	Wiegand34 RS485	黑色磨砂	88×88×18
HF-W34RAB2P03	IC身份证双模、指纹、密码	Wiegand34 RS485	黑色磨砂	88×88×18

五、声光提示

事件	鸣音	说明
合法指纹	响一声	同时LED屏提示“验证指纹成功”
非法指纹	响三声	同时LED屏提示“未匹配指纹”

六、接线端口说明

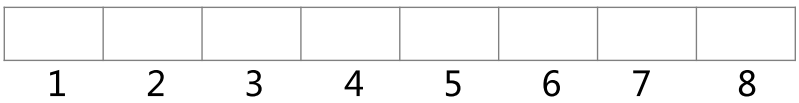

编号	读卡器	说明
1	12V	12V直流电源
2	GND	直流电压接地
3	BEEP	蜂鸣器控制
4	LED	LED控制信号
5	WG0	韦根接口DO0
6	WG1	韦根接口DO1
7	485+	485正极
8	485-	485负极

1、指纹读卡器与集成式控制器接线

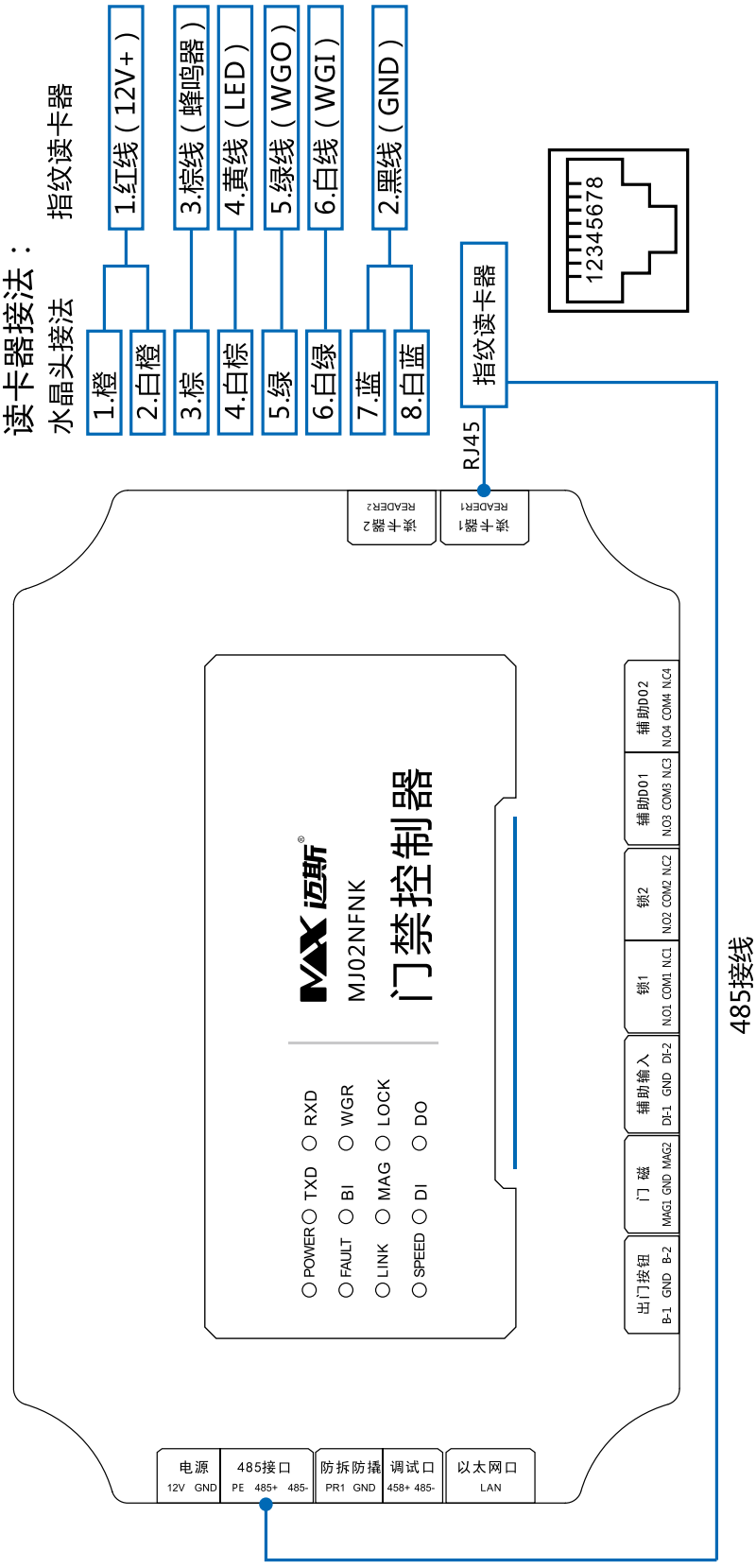

2、指纹读卡器与主分式控制器接线

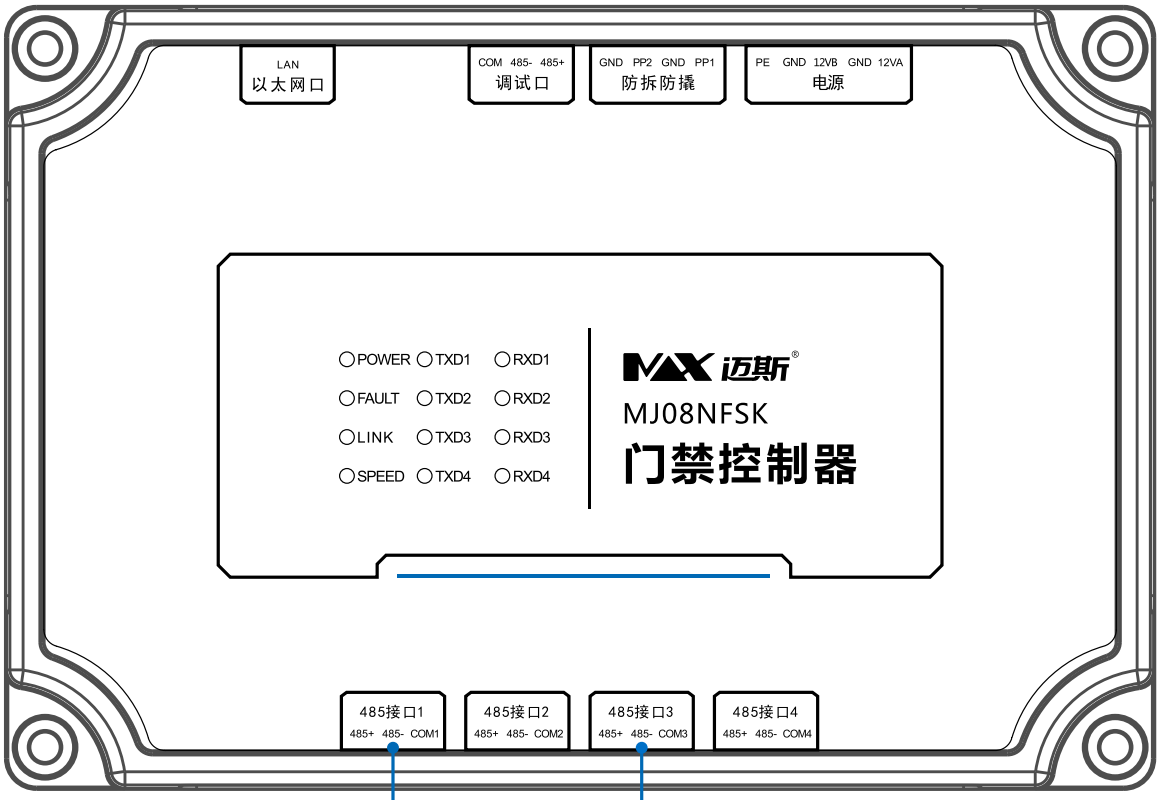

485接线

指纹读卡器

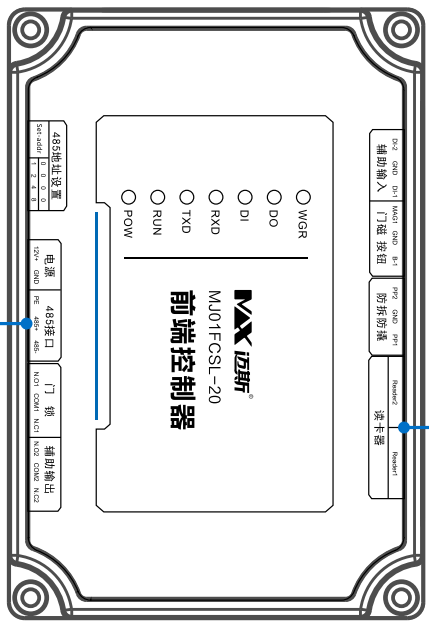

RJ45

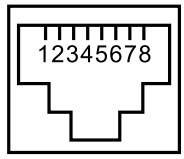

读卡器接法：

水晶头接法	指纹读卡器
1.橙	1.红线（12V+）
2.白橙	
3.棕	3.棕线（蜂鸣器）
4.白棕	4.黄线（LED）
5.绿	5.绿线（WGO）
6.白绿	6.白线（WGI）
7.蓝	2.黑线（GND）
8.白蓝	

七、故障及诊断排查

故障现象	问题原因	解决方法
指纹不能正确读取	电脑网络或设备网络不正常	1）检查指纹机的电压是否符合要求范围 2）检查指纹机读指纹处是否有遮掩物 3）手指是否按要求读取指纹
接上指纹机，蜂鸣器发出“长响”	指纹机产生暴力入侵告警	检测电脑网络、设备网络，及两者在局域网中可以PING通

八、装箱清单

序号	名称	数量	单位
1	指纹机	1	台
2	接线端子-2ERJK-3.81-8P	1	个
3	合格证	1	张
4	简易说明书	1	份